LUXEA



LUXEA nace de la búsqueda de un equilibrio esencial entre forma y función. Su diseño compacto se integra con naturalidad en el paisaje urbano, ofreciendo una iluminación precisa y eficiente.

- Calles
- Carreteras
- Vías peatonales
- Aparcamientos
- Carriles bici

LUXEA is born from the pursuit of an essential balance between form and function. Its compact design integrates naturally into the urban landscape, offering precise and efficient lighting.

- Streets
- Roads
- Pedestrian paths
- Parking areas
- Cycle lanes

IP66 IK10 CE up to 140lm/W DALI Zhaga NEMA



1_Cuerpo y tapa. Fabricada en fundición inyectada de aluminio.
Body and Cover. Die-cast aluminium.

2_Sistema de fijación. Fabricado en fundición inyectada de aluminio, para montaje post-top o lateral Ø60 mm. Dispositivo regulable de 0º a +15º.
Fixing system. Post top and lateral, suitable for Ø60 mm poles. Tiltable 0º / +15º.

3_Óptica. PMMA Anti UV UL94, tipos AE, M, AM, F.
Optics. PMMA Anti UV UL94; AE, M, AM, F types.

4_PCB LED. 12-24-36-48 LEDs, CRI>70, RG0, según el modelo.
LED modules. 12-24-36-48 LEDs, CRI>70, RG0, depends on the model.

5_Cierre. Vidrio templado óptico de 5 mm de espesor.
Enclosure. 5 mm tempered optical glass.

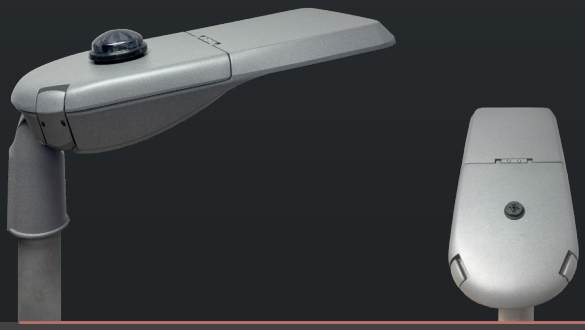

Temperatura del color
Light temperature

2200k - 2700k - **3000k** - 4000k

Fijación
Fixation

Montaje lateral

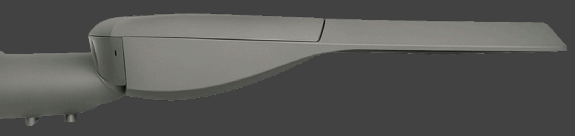

Acabado / Finish

Gris 900 AKZO

Montaje post-top



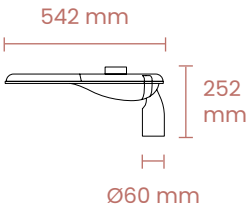

LUXEA-1, 12 LEDs

Código Code	Potencia Power	Corriente Current	Tensión Voltage	Flujo Flux	Peso Weight	Distribución Distribution
AP-1140	20 W	500 mA	220-240 V	2.740 lm	7 kg	Asimétrica vial Street asymmetrical
AP-1141	24 W	700 mA		3.800 lm		

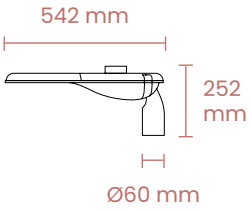

LUXEA-1, 24 LEDs

Código Code	Potencia Power	Corriente Current	Tensión Voltage	Flujo Flux	Peso Weight	Distribución Distribution
AP-1142	24 W	300 mA	220-240 V	3.418 lm	7 kg	Asimétrica vial Street asymmetrical
AP-1143	39 W	500 mA		5.487 lm		
AP-1144	54 W	700 mA		7.542 lm		

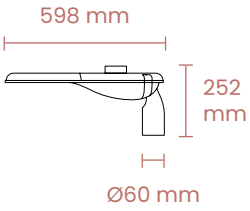

LUXEA-1, 36 LEDs

Código Code	Potencia Power	Corriente Current	Tensión Voltage	Flujo Flux	Peso Weight	Distribución Distribution
AP-1145	34 W	300 mA	220-240 V	4.837 lm	7 kg	Asimétrica vial Street asymmetrical
AP-1146	55 W	500 mA		7.761 lm		
AP-1147	77 W	700 mA		10.743 lm		

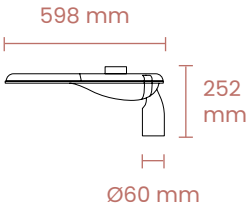

LUXEA-2, 48 LEDs

Código Code	Potencia Power	Corriente Current	Tensión Voltage	Flujo Flux	Peso Weight	Distribución Distribution
AP-1148	80 W	525 mA	220-240 V	10.700 lm	8 kg	Asimétrica vial Street asymmetrical
AP-1149	100 W	650 mA		13.900 lm		
AP-1150	120 W	800 mA		16.450 lm		

Vida Útil 100.000 h L80 B10 @ta 25ºC.
Expected LifeTime 100.000 h L80 B10 @ta 25ºC.

Fuente de alimentación On-Off 100-277 V/ 50-60 Hz. Protección sobretensiones 6-8 Kv.
Power Supply On-Off 100-277 V/ 50-60 Hz. 6-8 Kv surge protection.

Bajo petición Diversas soluciones de control, otras temperaturas de color y SPD 10 Kv.
Optional Different dimming control solutions, other colour temperatures and SPD 10 Kv.

Fotometría
Photometry

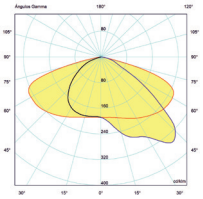

ME

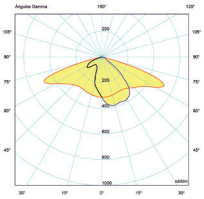

T2

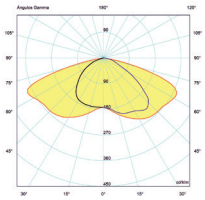

T3

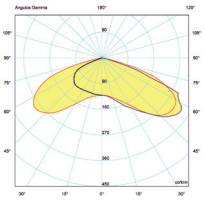

4B

Accesorios / Accesories

Código / Code	Descripción / Description
RLD-0051	Driver dimable 1-10V o programable / 1-10V or programmable dimmable driver
RLD-0052	Driver dimable DALI / DALI dimmable driver
RLD-0054	Driver D4I regulable / D41 dimmable driver
RLD-0055	NEMA / NEMA
RLD-0056	Zhaga 18 / Zhaga 18

Dimensiones
Dimensions

LUXEA-1

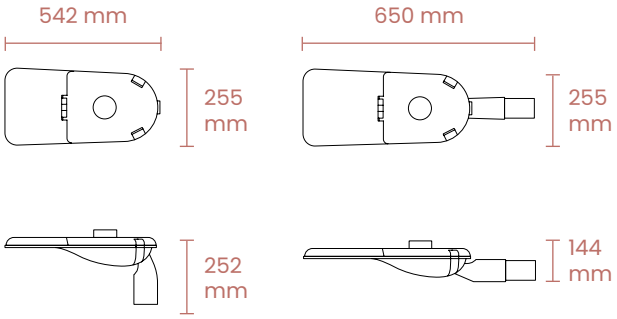

LUXEA-2

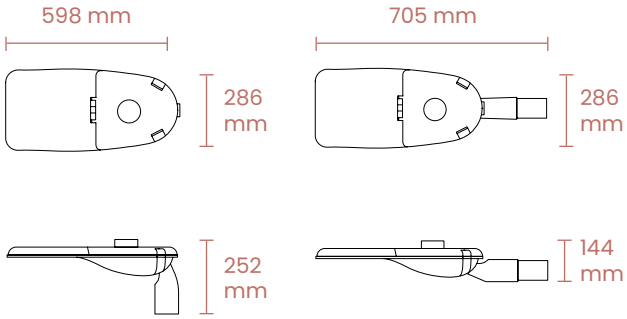

Regulación en soporte 0° a +15°
Adjustment on mount: 0° to +15°

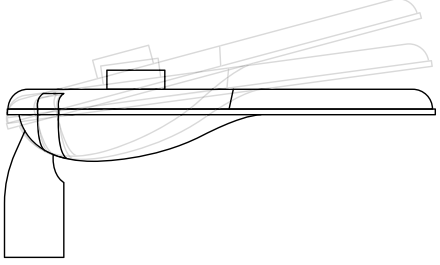

Acceso a cámara driver IP para conexión y mantenimiento sin herramientas

Tool-free IP driver camera access for connectivity and maintenance

